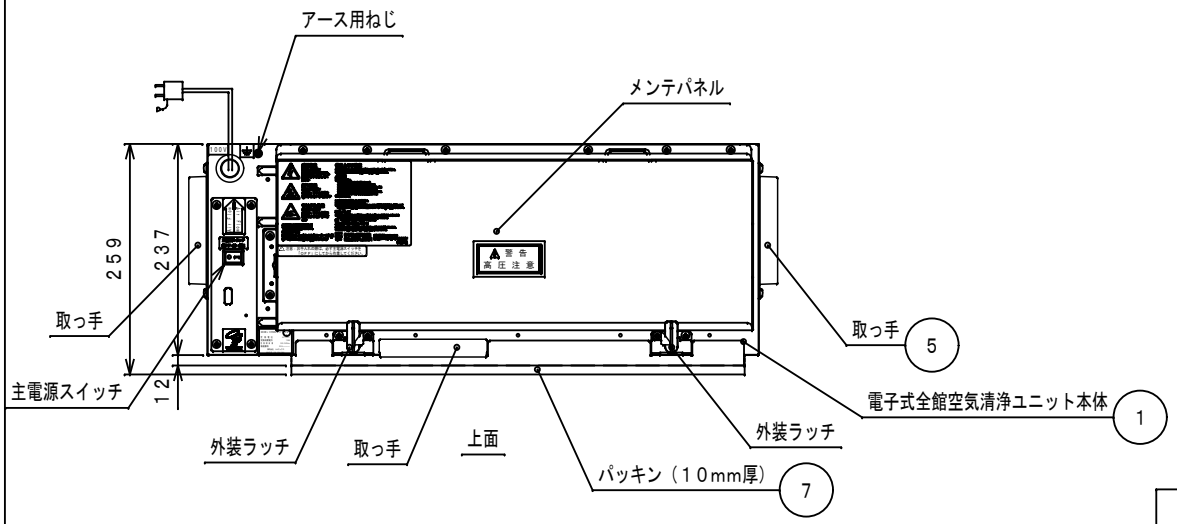

番号	部品名	材質	色調
1	本体	亜鉛鉄板	黒
2	電子式集塵フィルタ	アルミニウム	銀
3	プレフィルタフィルタ	ナイロン	黒
4	アフターフィルタ	カーボンハニカム	黒
5	取っ手	ABS樹脂	黒
6	コーナーバンパー	EPDM	グレー
7	パッキン	EPDM+ブチルゴム	黒

重量 約18kg

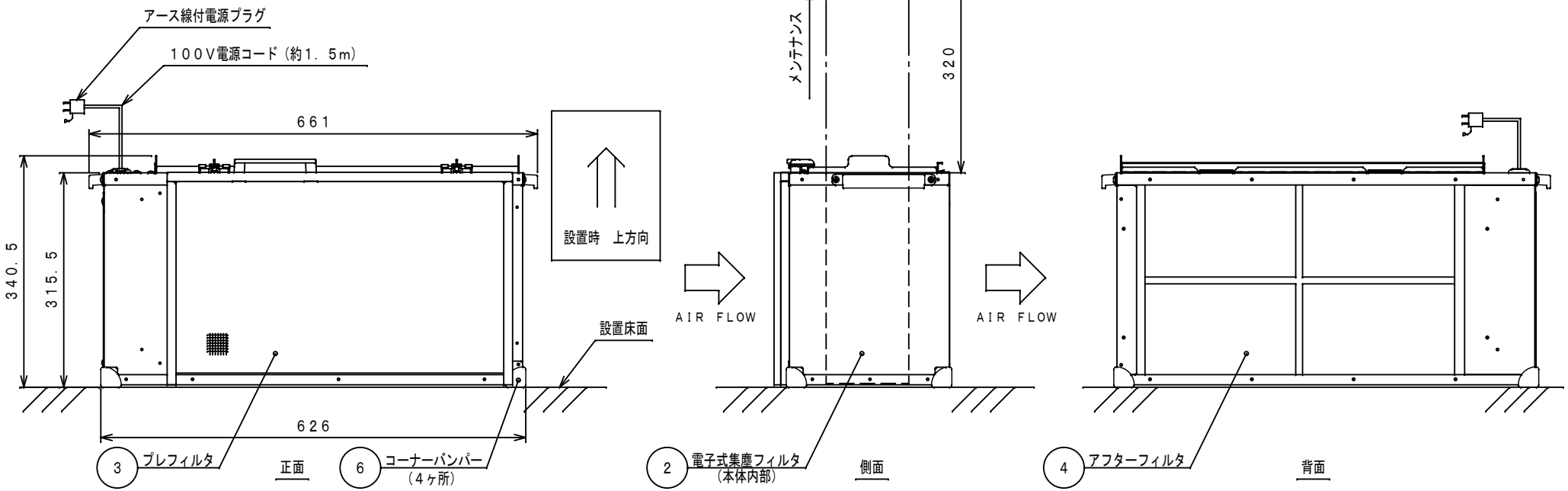

		図法		尺度	1／6	日付	2020 10／29	製品名	EPBES11J
承認	浦田	検図	野口	設計	老沼	製図	老沼	名称	電子式全館空気清浄ユニット 外観図
		TORneX Inc.		株式会社 トルネックス				図番	20−A2904D

来歴	訂正内容	日付	担当